LISTA DE MATERIAL

POS	QTD	DESCRIÇÃO	COMP.(mm)	MATERIAL	PESO (kgf) UNIT.	PESO (kgf) TOTAL	SUP. (m2)	NOTAS
DG13	1	DEGRAUS			40,7	40,7	0,7	
POS36	1	CH3X43	968	A36	1,0	1,0	0,1	
POS38	1	CH3X18	17	A36	0,0	0,0	0,0	
POS119	4	L44X3,2	899	A36	1,9	7,7	0,2	
Pos3	1	DEG11	999	A572-42	32,1	32,1	0,0	

PESO TOTAL = 40,7kg — SUPERFICIE A TRATAR: 0,7m²

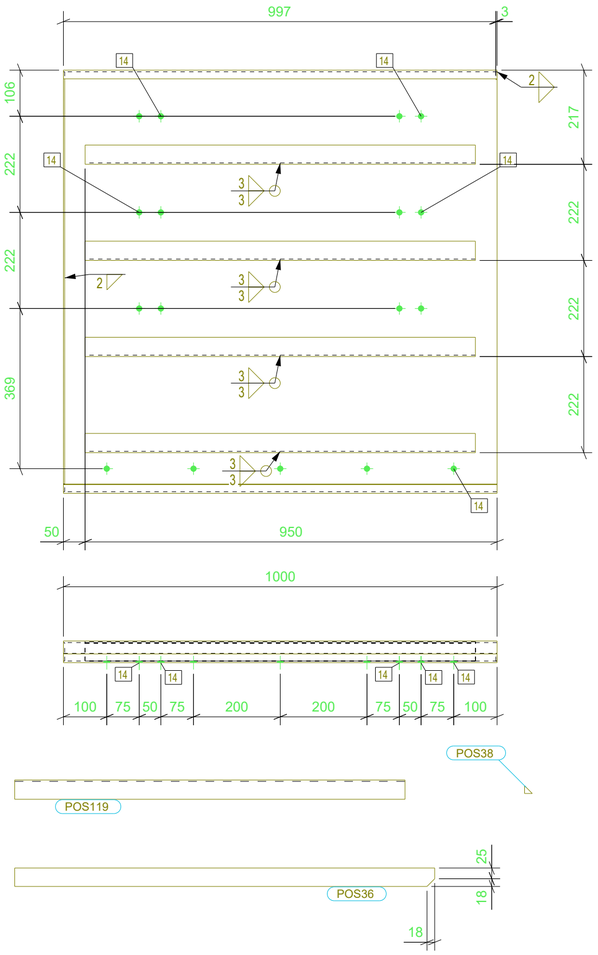

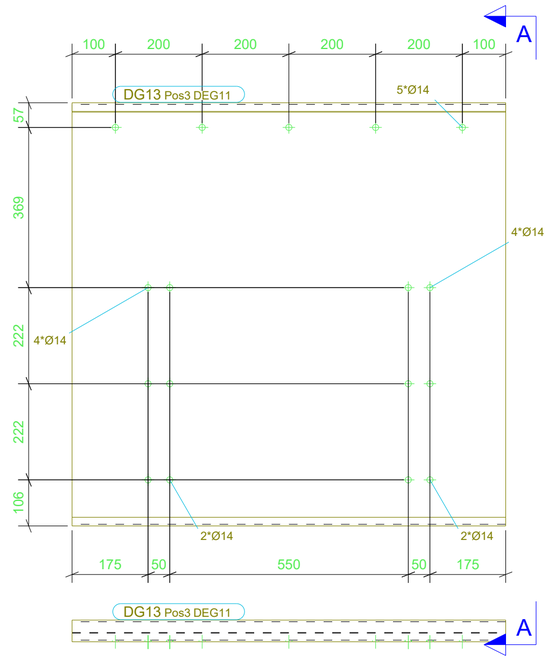

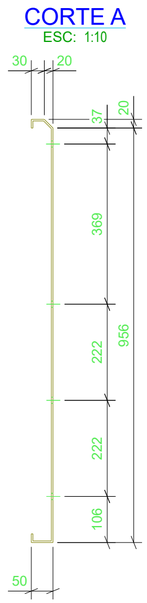

REV.	DESCRIÇÃO	DATA	EXEC.	VERIF.	APROV.

TRIBUNAL DE CONTAS DO ESTADO DE GOIÁS
GOIANIA-GO
-

FERENGE Soluções em Estruturas Metálicas

TITULO	DEGRAUS		
CONTRATO	SEDE DO TCE		
ENGENHEIRO RESP.	PAULO S.	ENVIADO	
Nº CONTRATO	PR21-09-20-392-R02	ESCALA 1:10	DIM. PRANCHA 594x420
DESENHO	[DG.13]	Nº REVISAO	